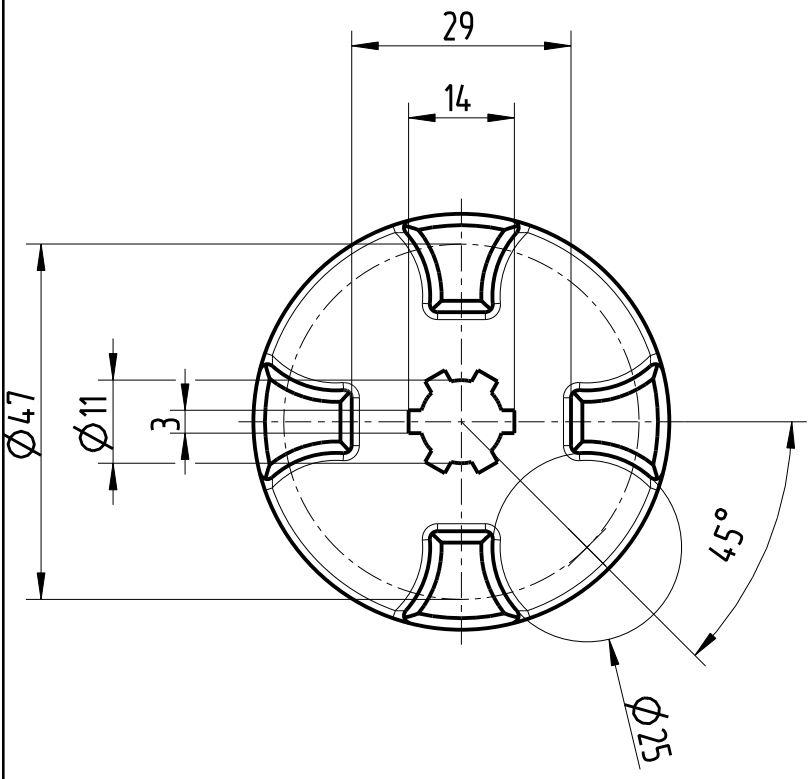
29
14
Ø47
Ø11
3
45°
Ø25

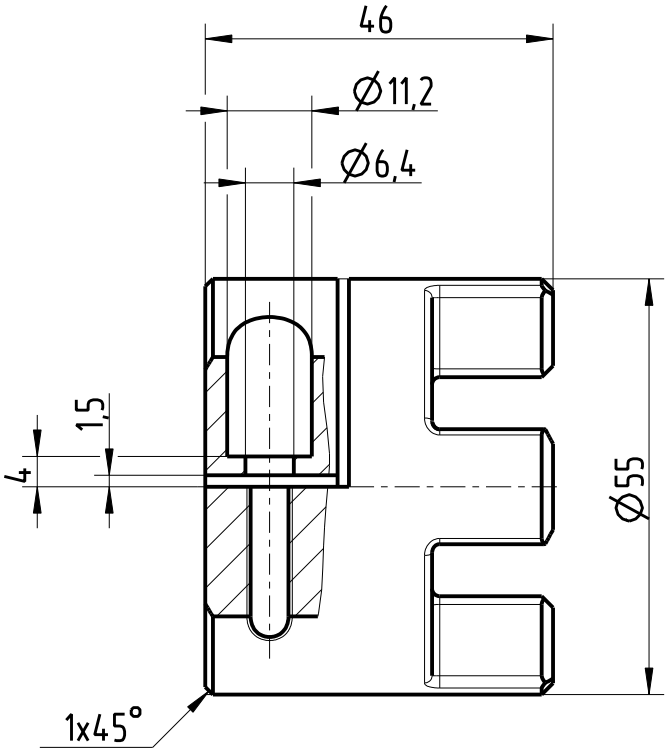
A-A
46
Ø11,2
Ø6,4
1,5
4
Ø55
1x45°

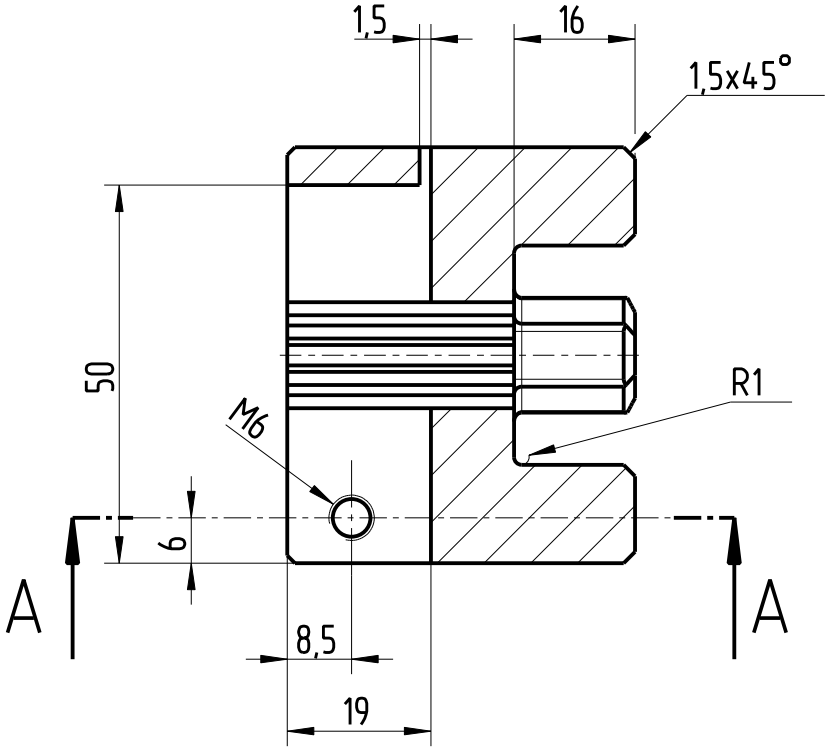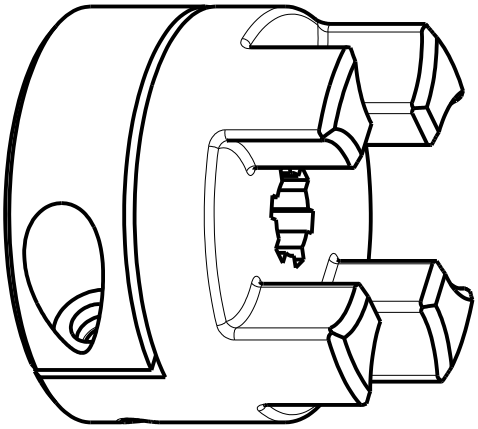
1,5
16
1,5x45°
50
R1
M6
6
A
A
8,5
19